Rep	Titre	Qté	Matière	Réf. produit	Brut
1	Kit de fixation bardage	1	5754 H111	F600200115	A760080001
2	Rivet 5.2x25 alu/alu etoile etanche	8	Aluminium	A711010025	
3	Rondelle d'etancheité RN19 A2	8		A712200009	
4	Vis H Zn M12x25	2	Zingué	A710150025	
5	Ecrou frein Zn M12	2	Zingué	A710710012	
6	Bande EPDM 650x20x2mm 70shores A +/-5 adhésivée	2	Caoutchouc noir	A750150050	

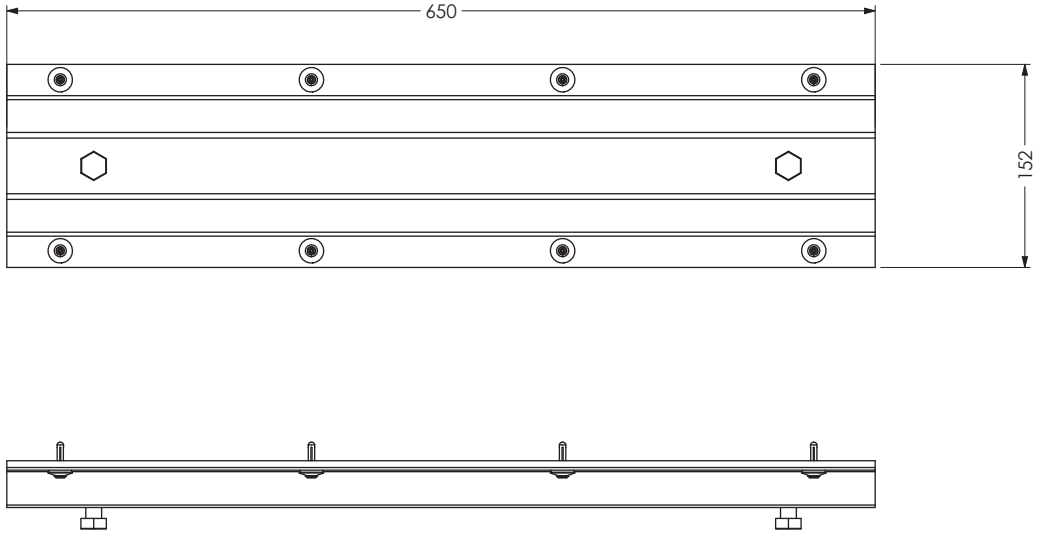

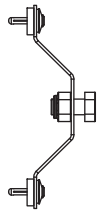

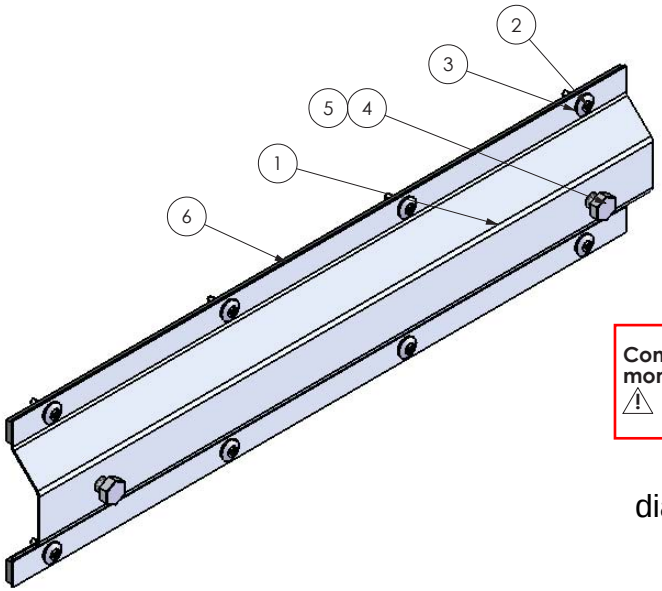

To drill face the wall in order to pop with the rivets

Contrepercer les trous pour les 8 rivets lors du montage en fonction du type de bardage

diamètre de perçage pour les rivets : 6 mm

Poids:0.877kg

REV.	DESCRIPTION	DATE
1	Diffusion	08/11/2013

Titre

Kit de fixation bardage

Dessin prototype	Dessin validé		Date 08/11/2013	Dessiné par L.Schaeffer
Matière	Traitement	Tol. Gén. ±0.5	Echelle 1:4	Vérifié par P.Regnault
Code produit F600200115		Famille F60	Client	Fournisseur

ALULOCK

Toutes les informations contenues sur ce dessin ne peuvent être représentées, modifiées ou reproduites sous forme intégrale ou partielle sans l'accord écrit préalable de FORTAL

A3