Übersicht Auswahl overview selection	Stufenbelag: step covering: Alu gerieft aluminium grooved	Geländer rechts: railing on the right: fest fixed	Geländer links: railing on the left: keins no	Befestigung: attachment: Befestigungswinkel mounting brackets	Stufenmarkierung: step marker: nein no

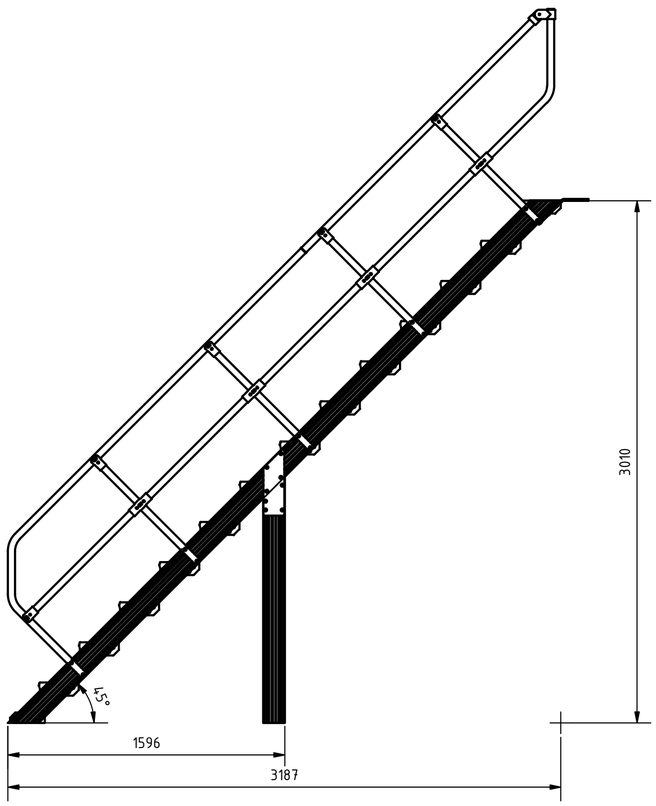

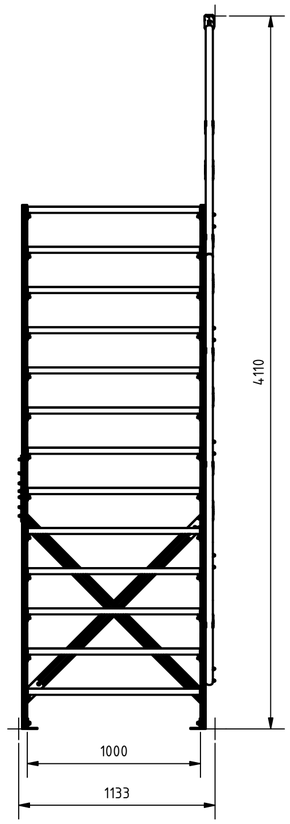

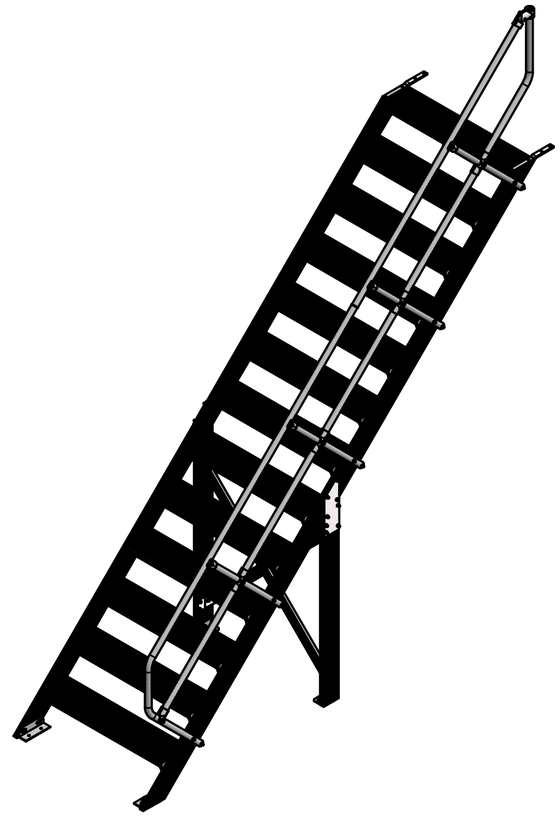

Freigabezeichnung durch Kunde geprüft und beauftragt.
Release drawing approved and assigned by customer

Ort / Place

Datum / Date

Unterschrift mit Firmenstempel
Signature and Company Stamp

Gesamtbelastung der Konstruktion
Total Load capacity of construction
300 kg

Sonderanfertigung
Customised product

Nach ProdSG muß der Auftraggeber während des Betriebs die Sicherheit gewährleisten.
According to the Act of Product Safety the purchaser has to assure the safety during operation

max. Stufenbelastung
Max. load capacity of steps
150 kg

Diese Zeichnung ist urheberrechtlich geschützt und darf ohne Zustimmung von ALULOCK nicht weitergegeben werden .
This drawing is protected by copyright and may not be disclosed without permission of ALULOCK.
Ez a rajz szerzői jogvédelem alatt áll, a ALULOCK jóváhagyása nélkül harmadik fél részére nem adható tovább.
Rysunek jest chroniony prawami autorskimi i nie może być bez zgody firmy ALULOCK przekazywany dalej.
Этот чертеж защищен авторским правом и не может быть передан третьим лицам без предварительного согласия ALULOCK

Status	Änderungen/Changes	Datum/Date	Name

	Datum/Date	Name
Bearb./Appr.	16.08.2023	Beckmanns
Gepr.		
Norm		

ALULOCK

Datum/Date:

Werkstoff/Material:

Farbe: Colour:

Benennung/Nomination: IT_23_MTAWMJQ3.IAM

Gewicht/Weight: 79,91 kg

Blatt: 1 von 1

Teile-Nr./Part number:

Maßstab/Scale:

Zeichnungs-Nr./ Drawing-No.:
FREIGABE_IT_23_MTAWMJQ3.IDW