Sonderanfertigung
Customised product

Nach ProdSG muß der Auftraggeber während des Betriebs die Sicherheit gewährleisten.
According to the Act of Product Safety the purchaser has to assure the safety during operation

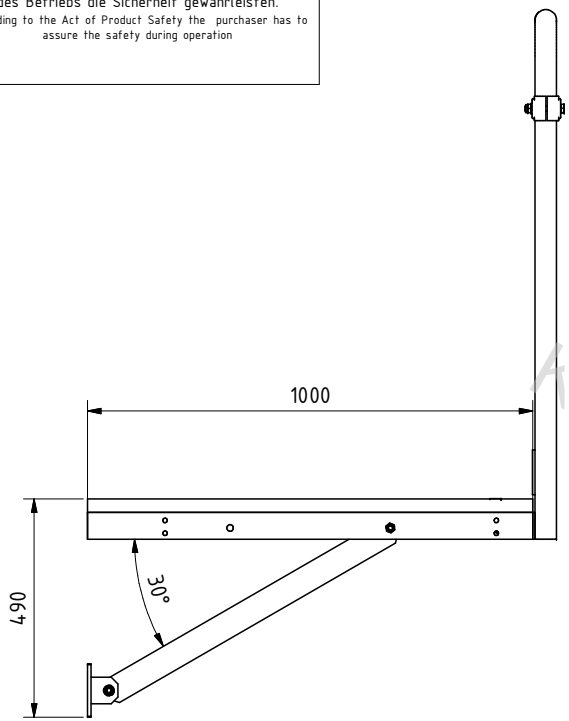

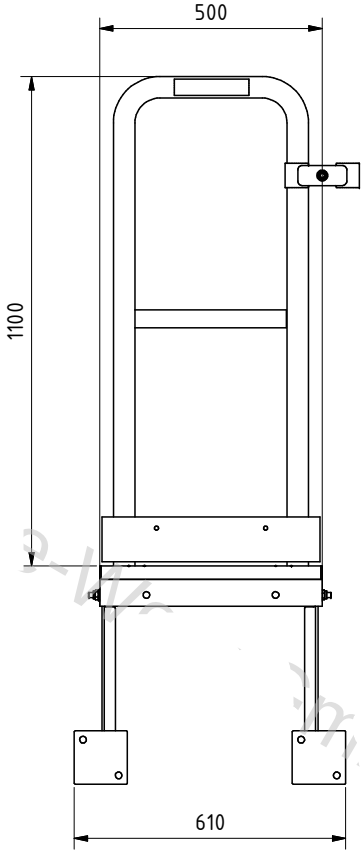

Max. Belastung Gesamtkonstruktion:
Maximum load total construction
150 kg

Alle Ecken im Verkehrsweg anfasen.
Chamfer all corners in the traffic route.

Freigabe Release	QS		KON		KONL		PROL		Datum/Date:
Nennmaß	0,5mm bis 6mm	über 6mm bis 30mm	über 30mm bis 120mm	über120mm bis 400mm	über 400mm bis 1000mm	über 1000mm bis 2000mm	über 2000mm bis 4000mm	Nominal dimensions	Werkstoff/Material:
Toleranz	± 0,1mm	± 0,2mm	± 0,3mm	± 0,5mm	± 0,8mm	± 1,2mm	± 2,0mm	Tolerance	

Ausführung gem. DIN EN 1090-3 EXC2
Execution acc. DIN EN 1090-3 EXC2

Allgemeintoleranz nach DIN ISO 2768 - m EN ISO 13920 -C -G
General tolerance according to DIN ISO 2768 - m EN ISO 13920 -C -G

Farbe: Colour:

	Datum/Date	Name
Bearb./Appr	14.02.2025	Krukovski
Gepr.		
Norm		

Status	Änderungen/Changes	Datum/Date	Name

Benennung/Nomination: CS-25-000562-0-0 Alulock ApS

Gewicht/Weight: 44,14 kg

Blatt: 1 von 1

ALULOCK

Teile-Nr./Part number:

Maßstab/Scale:

Zeichnungs-Nr.: Drawing-No.: K-000784620

Ersteller Zeichnung Krukovski / Ersteller CAD Modell Krukovski

K-000784620