Übersicht Auswahl overview selection	Stufenbelag: Alu gerieft step covering: aluminium grooved	Stufenmarkierung: nein step marker: no	Geländer Treppe rechts: fest railing stairs on the right: fixed	Geländer Treppe links: keins railing stairs on the left: no	Geländer Treppe ggb. rechts: fest railing stairs opposite on the right: fixed	Geländer Treppe ggb. links: keins railing stairs opposite on the left: no
	Geländer Podest rechts: fest railing platform on the right: fixed	Geländer Podest links: keins railing platform on the left: no	Plattform Einstieg: nein platform entry: no	Plattform Ausstieg: nein platform exit: no	Werkzeugablage: nein tool tray: no	Einhängehaken: nein hanging hook: no

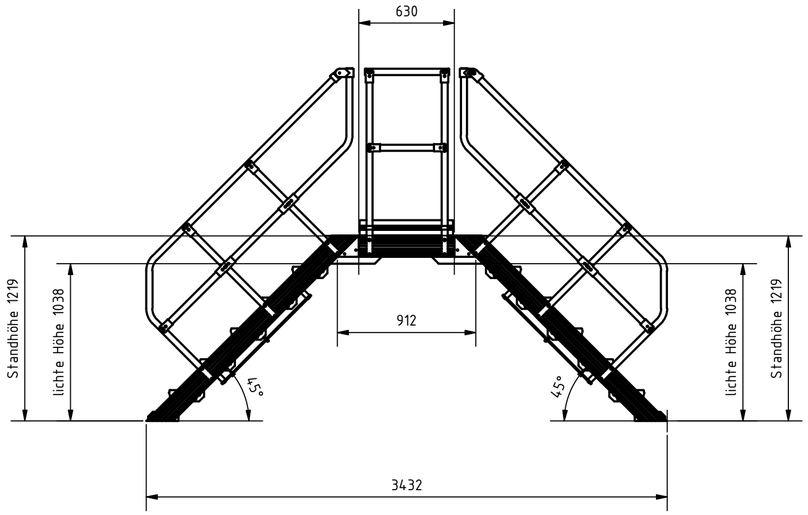

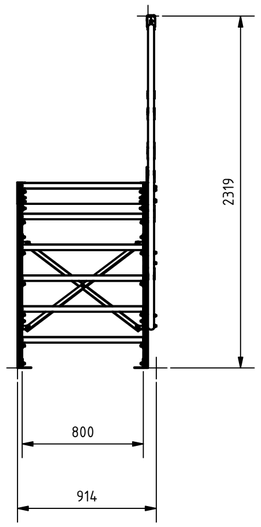

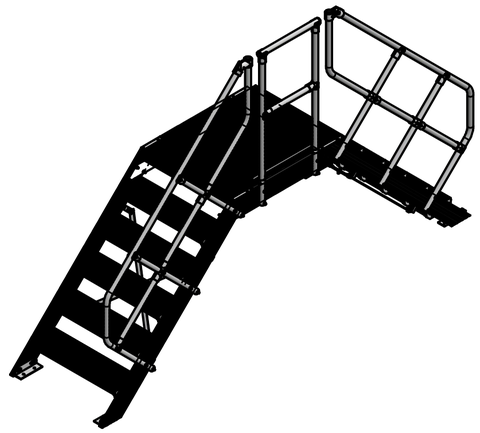

Freigabezeichnung durch Kunde geprüft und beauftragt.
Release drawing approved and assigned by customer

Ort
Place

Datum
Date

Unterschrift mit Firmenstempel
Signature and Company Stamp

Max. Belastung Gesamtkonstruktion:
Maximum load total construction
300 kg (200 kg/m²)

Max. Belastung pro Stufe:
Maximum load per step
150 kg

Sonderanfertigung
Customised product

Nach ProdSG muß der Auftraggeber während des Betriebs die Sicherheit gewährleisten.
According to the Act of Product Safety the purchaser has to assure the safety during operation

Diese Zeichnung ist urheberrechtlich geschützt und darf ohne Zustimmung von ALULOCK nicht weitergegeben werden .
This drawing is protected by copyright and may not be disclosed without permission of ALULOCK.
Ez a rajz szerzői jogvédelem alatt áll, a ALULOCK jóváhagyása nélkül harmadik fél részére nem adható tovább.
Rysunek jest chroniony prawami autorskimi i nie może być bez zgody firmy ALULOCK przekazywany dalej.
Этот чертеж защищен авторским правом и не может быть передан третьим лицам без предварительного согласия ALULOCK

Status	Änderungen/Changes	Datum/Date	Name

	Datum/Date	Name
Bearb./Appr.	18.08.2023	Beckmanns
Gepr.		
Norm		

ALULOCK

Datum/Date:
Werkstoff/Material:
Farbe: Colour:
Gewicht/Weight: 85,54 kg

Benennung/Nomination: USS_23_MTAWMDU3.IAM

Blatt: 1 von 1

Teile-Nr./Part number:

Maßstab/Scale:

Zeichnungs-Nr./ Drawing-No.:
FREIGABE_USS_23_MTAWMDU3.IDW